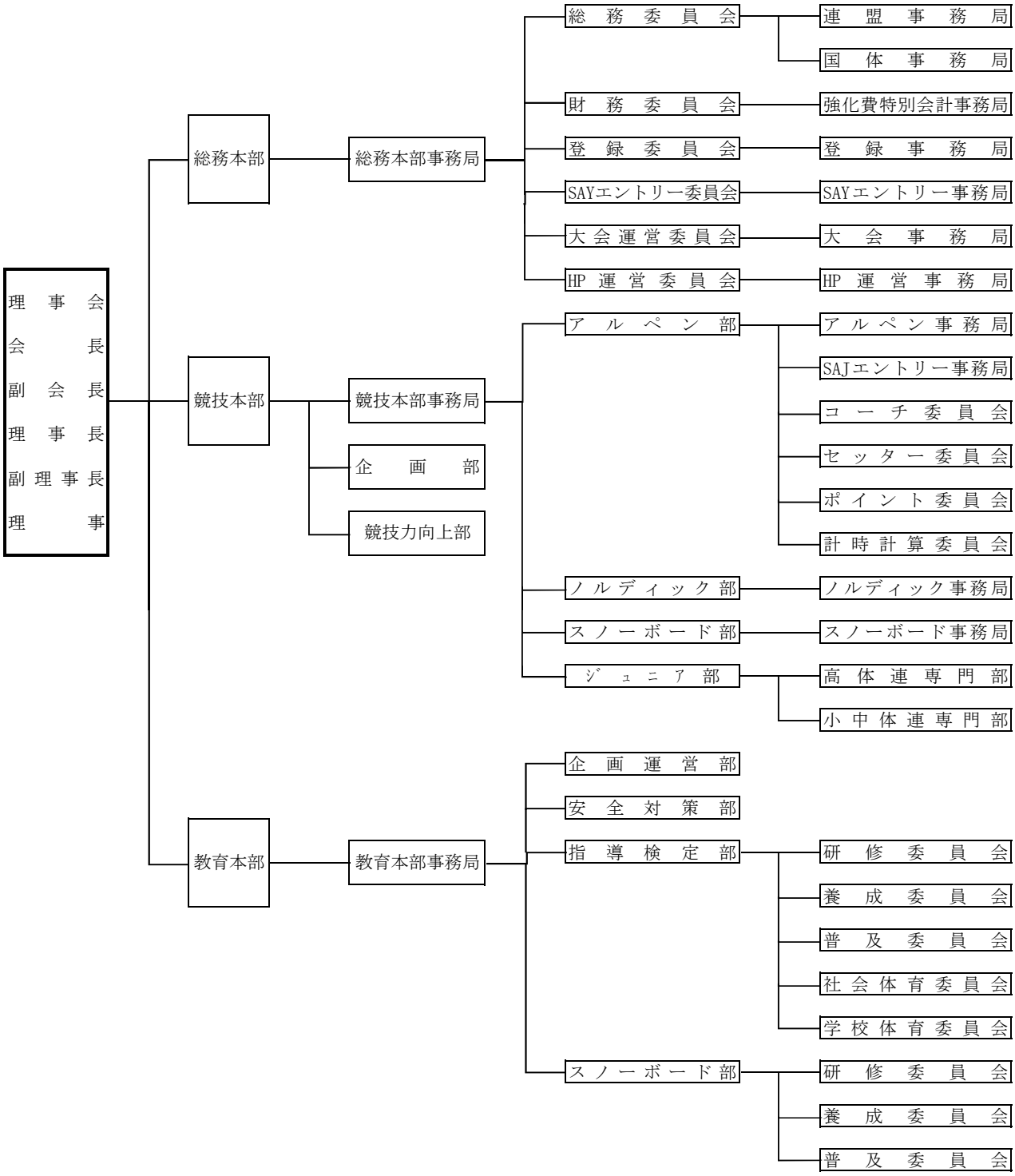(NPO)山梨県スキー連盟　組織図